Standard Funktion

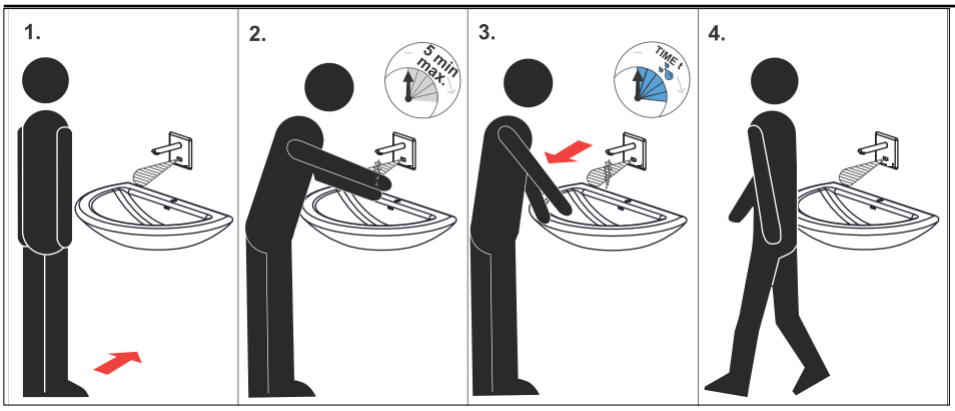

Automatischer Stop nach 5 Min.

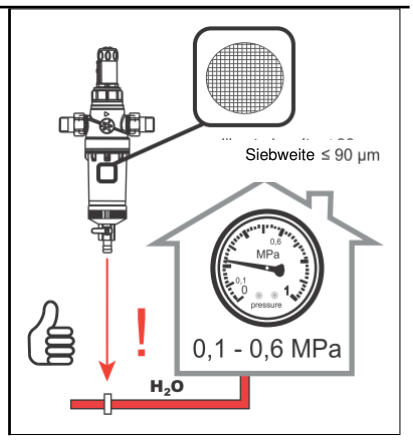

Einstellmöglichkeiten über Remote control

Automatische Einstellung

Reichweite über Remote
0,1 - 0,3 m

Werkseinstellung
0,25 sek

Laufzeit über Remote
0,25 - 7,75 sek

Elektronik
an- und ausschaltbar
über Remote

Legionellenspülung
Werkseitig ausgeschaltet
Aktivierung, Spülzeiten und
-intervalle
über Remote änderbar

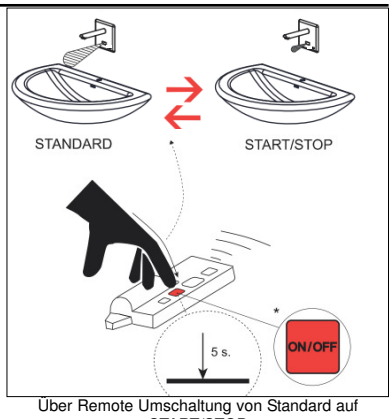

Über Remote Umschaltung von Standard auf
START/STOP
Dazu Taste 5 Sekunden drücken

START/STOP

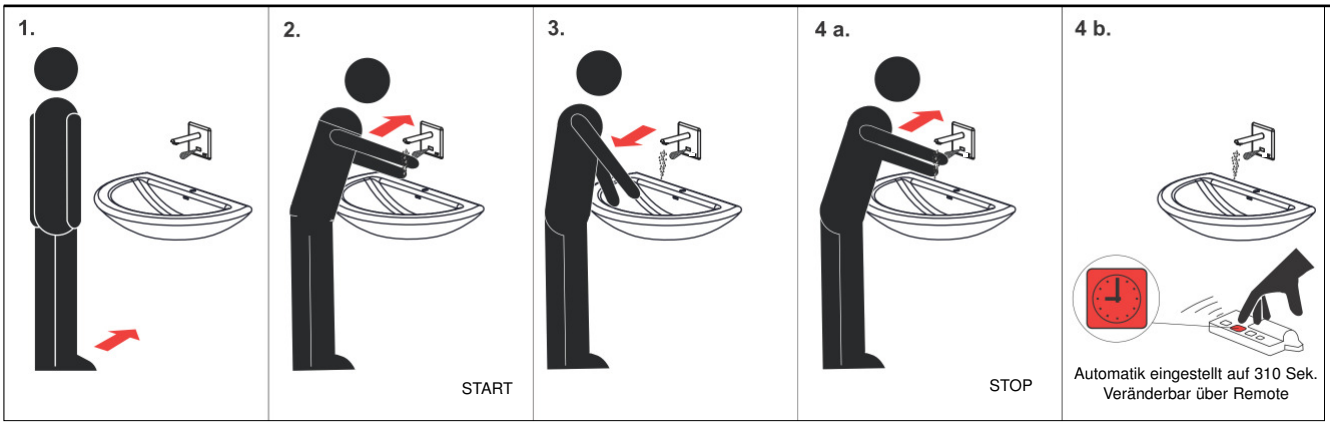

Automatik eingestellt auf 310 Sek.
Veränderbar über Remote

LOTZ Exim Trading

LOex Nias S N UP
Wandsensorarmatur in Edelstahlgehäuse
für kaltes oder vorgemischtes Wasser
Starrauslauf - Netzbetrieb

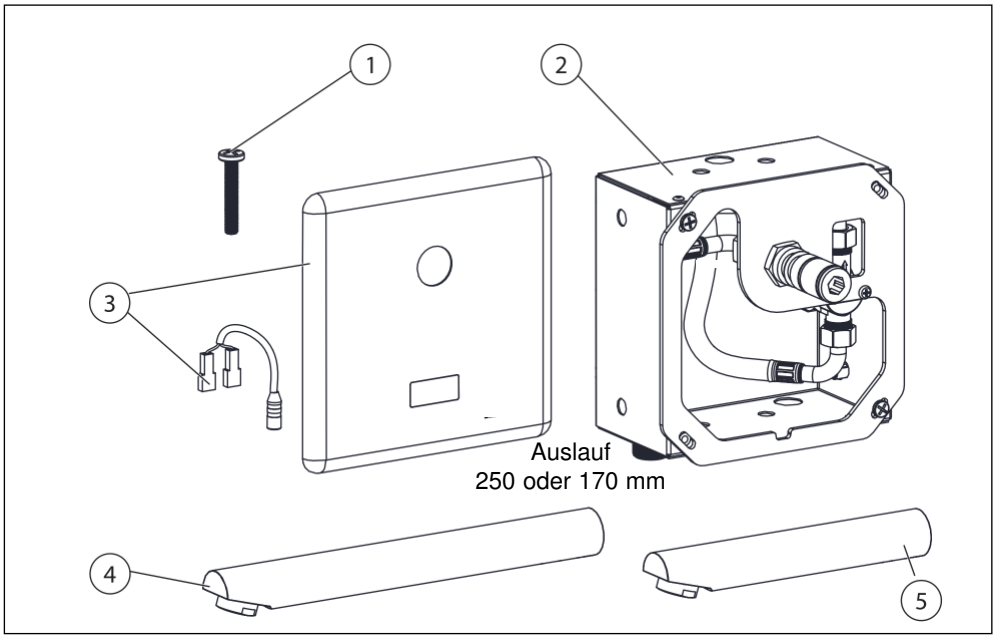

Lieferumfang

1	45823	4
2	47737	1
3	45313	1
4	47619	1
5	47618	1

Edelstahlabdeckplatte	170 x 170 x 10 mm
Edelstahl-UP-Mauerkasten	155 x 155 x 82 mm
Auslauflängen	170 mm 250 mm
Betriebsspannung	24VDC
Leistung	7 W
Sensorreichweiten	
Standard	0,27 - 0,35 m
START/STOP	0,05 - 0,15 m
Empf. Betriebsdruck	0,1 - 0,6 mPa
Durchflußmenge	6 Ltr/min
Absperrkugelventil	
Anschluß	3/4"AG

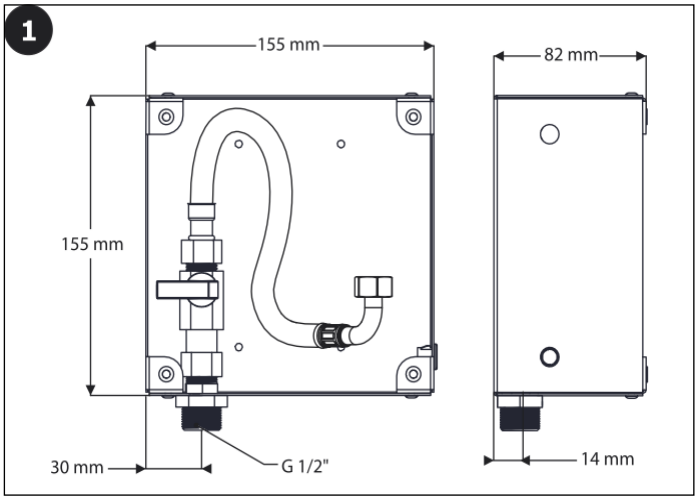

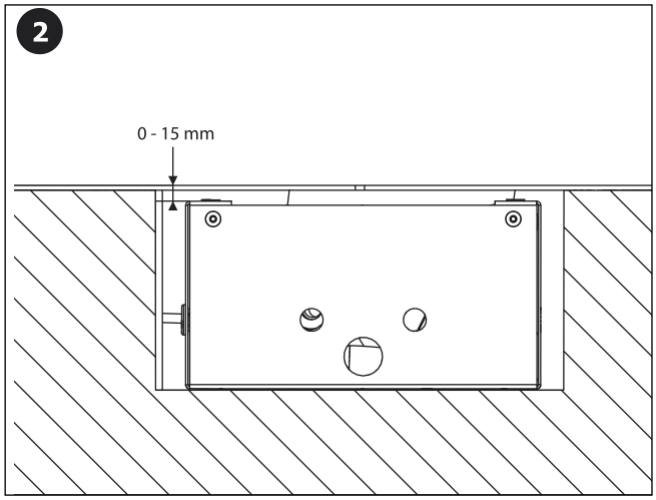

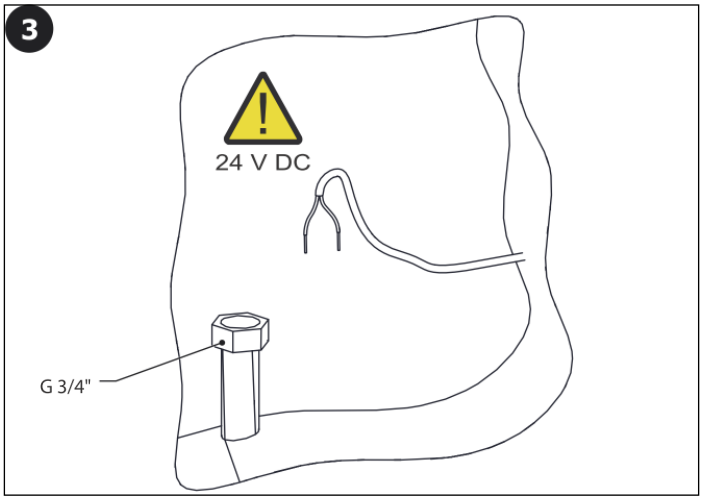

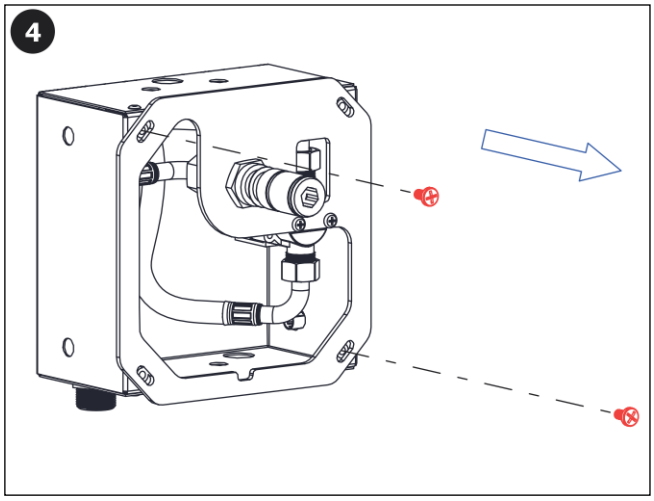

Technische Änderungen ohne Vorankündigung vorbehalten.
Stand Mai 2023
NI S N UP BA _BA_05_23_01

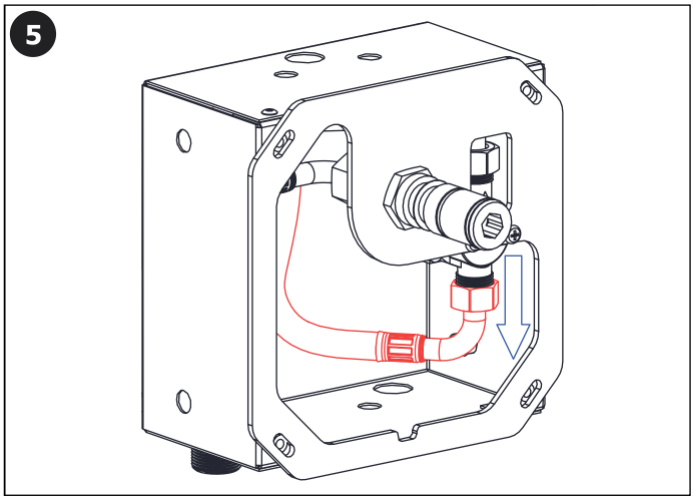
5

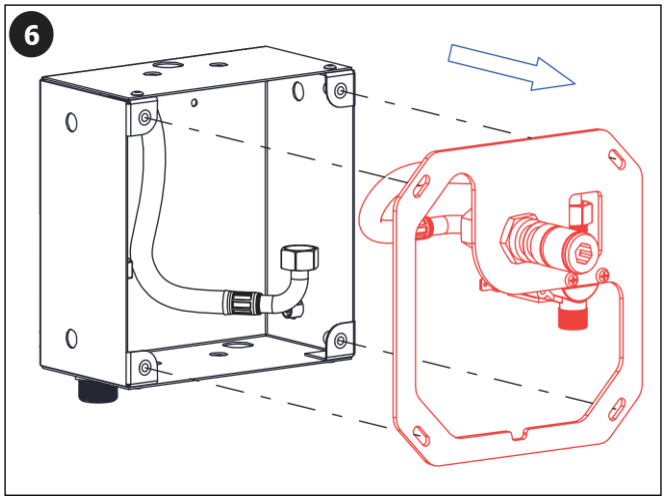
6

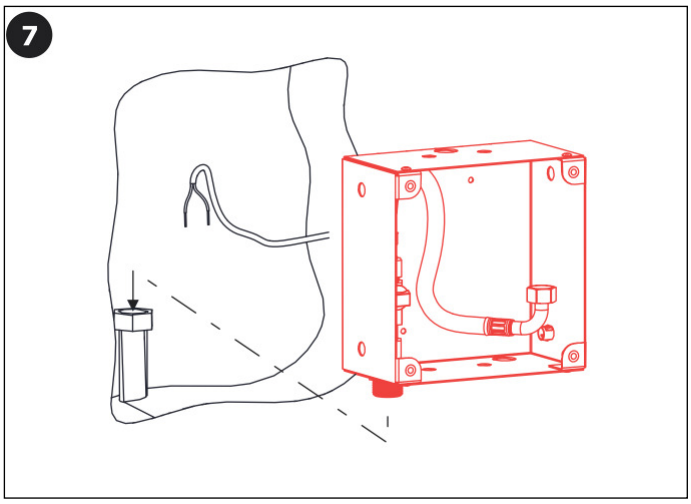
7

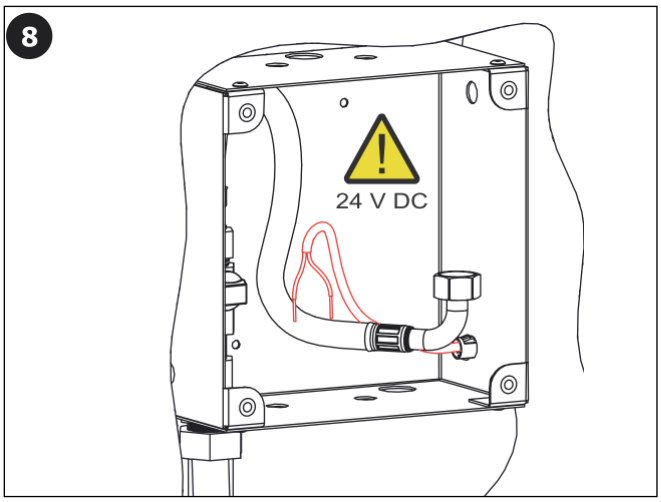
8
24 V DC

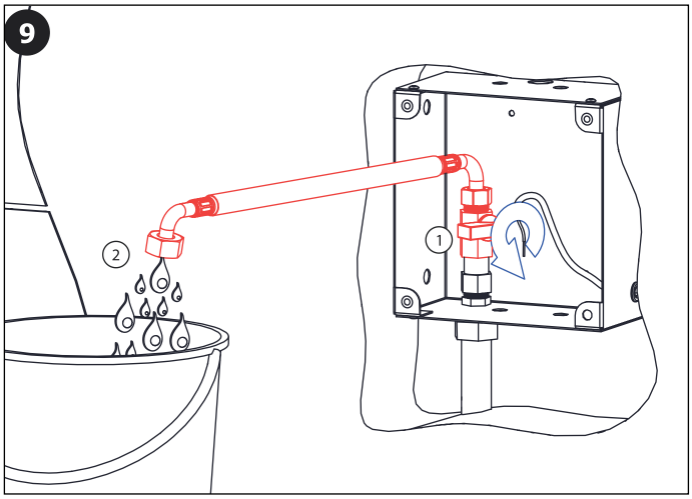
9
1
2

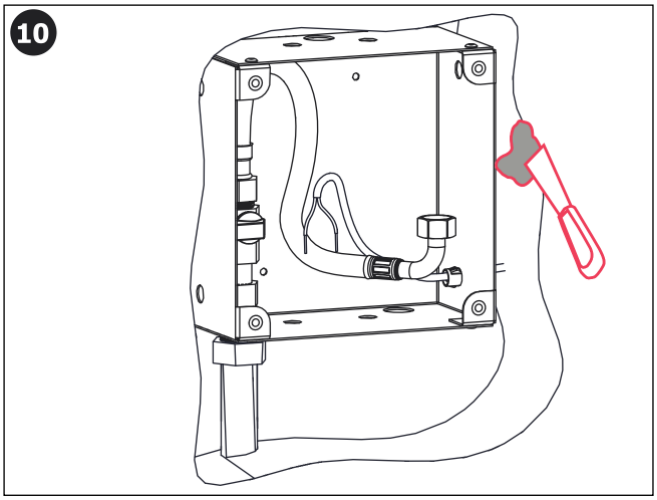
10

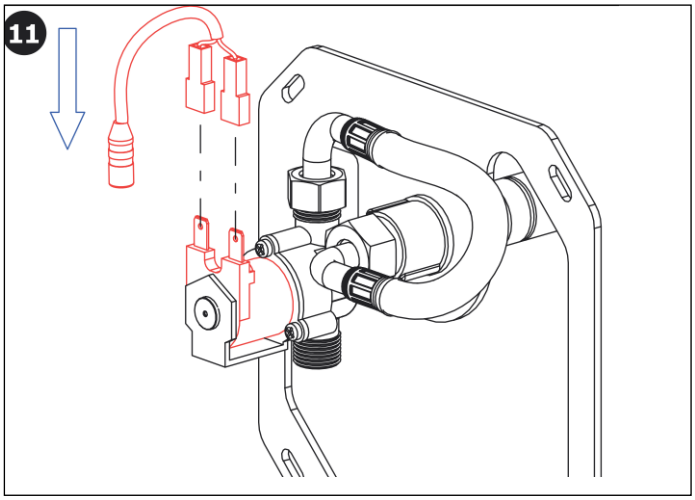
11

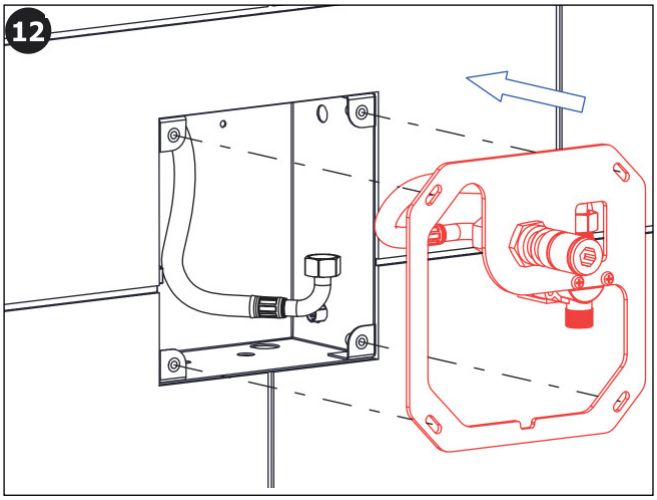
12

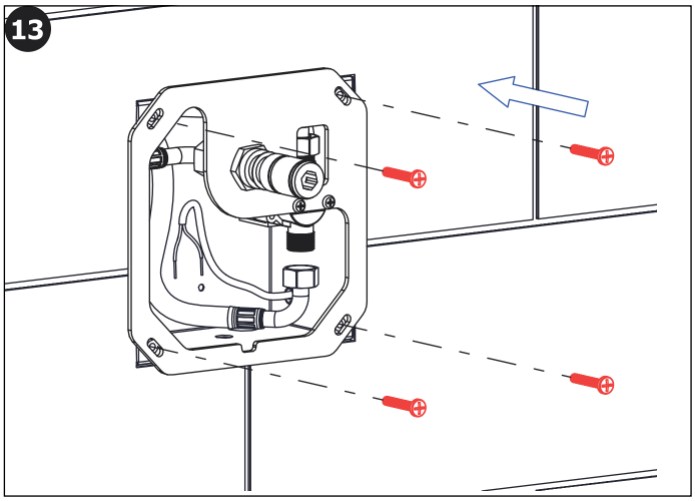
13

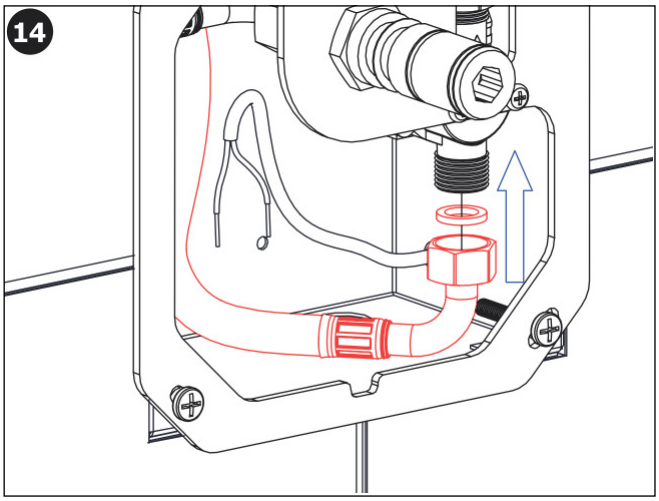
14

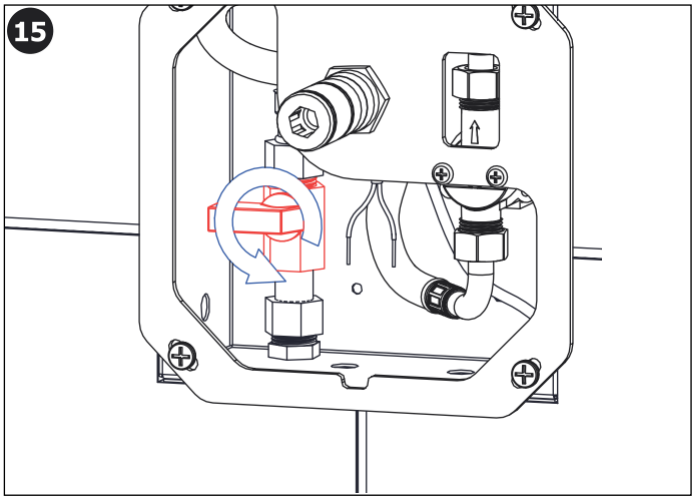
15

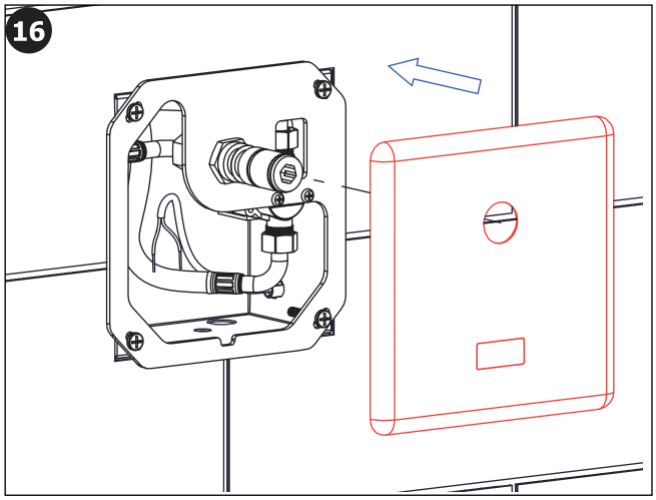
16

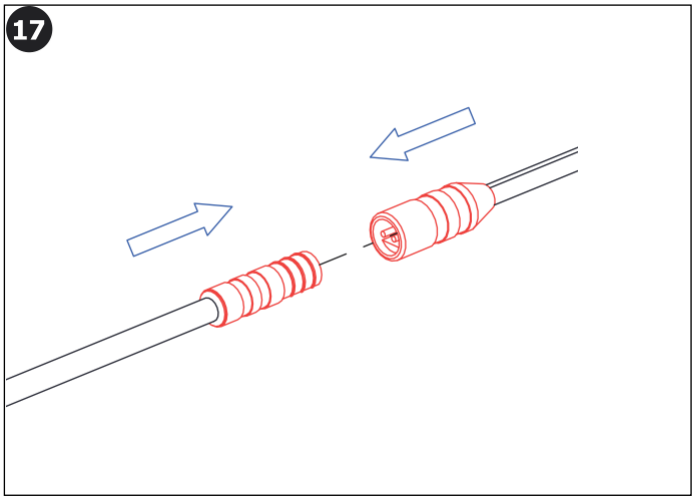

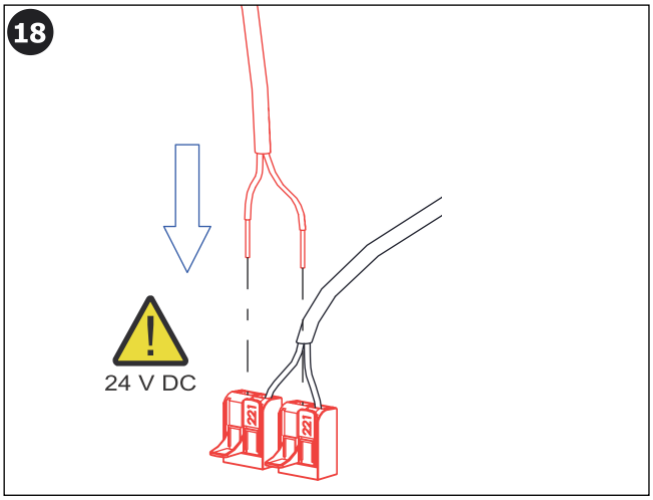

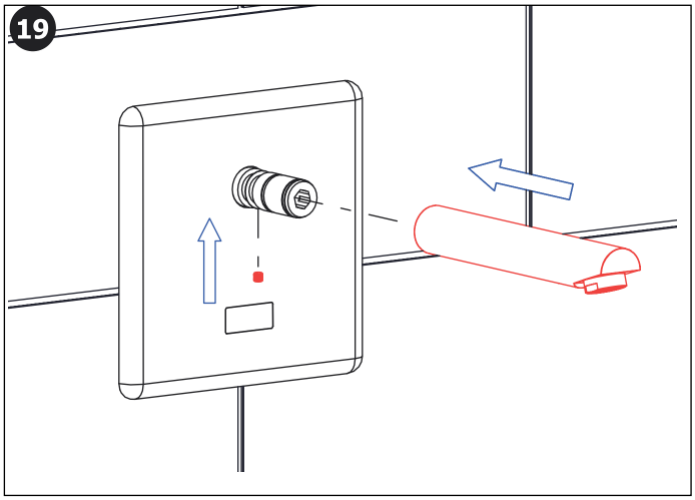

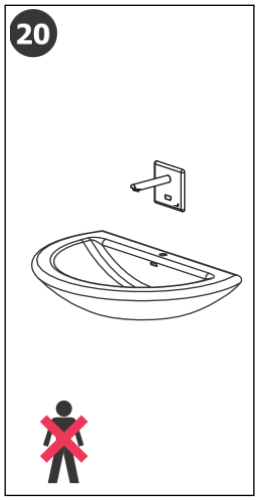

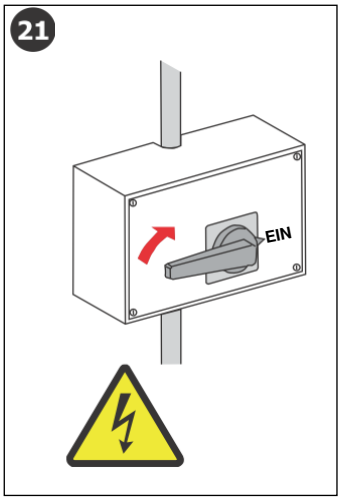

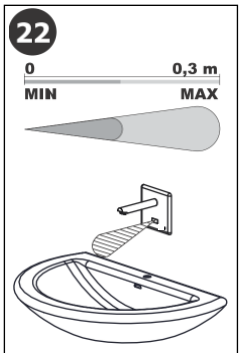

Automatische Reichweiteneinstellung

18 - Strom anschließen

20 - Aus dem Bereich des Sensors gehen

21 - Strom einschalten

22 - Der Sensor mißt sich selbst ein - ca. 10 Sek.

Die Steuerelektronik bzw. deren Stromversorgung darf nicht nach dem Schalter eines Lichtstromkreises angeschlossen werden.
Die Steuerelektronik ist immer unter Spannung zu halten.

Wegen unterschiedlicher Wasserqualitäten ist die regelmäßige Überprüfung und Reinigung des Magnetventils und des Zugangsfilters empfohlen. Ebenso sollten regelmäßig alle Anschlüße und Schraubverbindungen überprüft und nachgezogen werden.
Die Reiniung der Oberflächen sind ausschließlich mit Wasser, Lappen, milden Reinigungsmittel durchzuführen. Keine aggressiven Mittel verwenden.